Sensor-LED-buitenspot - Professional Line

XLED PRO ONE Max S

met bewegingsmelder - antraciet
EAN 4007841 069537
art.nr. 069537

aansluitschema Master

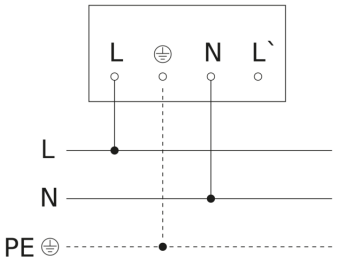
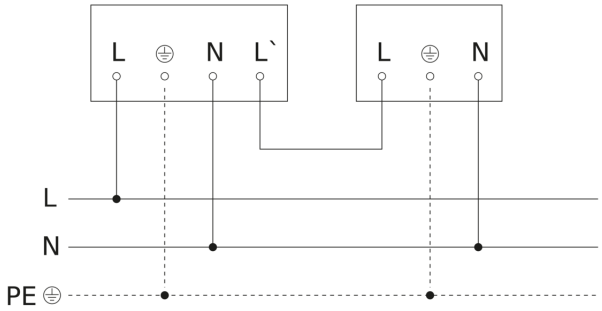
aansluitschema Master/slave koppelin